INSTALLATIE EN GEBRUIKSAANWIJZINGEN

1712-30-1718
1712-45-1718
1712-60-1718
1712-80-1718
1712-90-1718

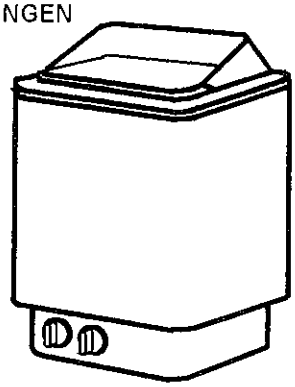

Wij wensen u vele ontspannende en prettige uren toe in uw sauna. Gelieve de onderstaande installatie- en gebruiksaanwijzingen zorgvuldig te lezen om u vertrouwd te maken met de werking van de sauna.

OPGELET: De saunaoven moet op het elektriciteitsnet worden aangesloten door een erkend installateur en conform de eisen van de terzake geldende wetgeving.

INSTALLATIE VAN DE OVEN

Raadpleeg bladzijde 3 voor meer informatie over de installatie van de oven. Bij de montage van de oven moet u op het volgende letten:

- Volg de aanwijzingen op.
- De wanden en het plafond van de saunaruimte moet bekleed zijn met houten panelen.
- Controleer dat de wandpanelen goed vastzitten op de plaats waar de schroeven zullen worden bevestigd.
- Er mag slechts één sauna-unit in de saunaruimte worden geïnstalleerd.
- De saunaoven mag niet worden omgeven door een compact ovenbeschermrek. De minimale ruimte tussen het rek en oven moet 30 mm zijn

Controleer vóór de installatie van de oven het volgende:

- Dat de volgende onderdelen werden geleverd: oven, stenen.
- Dat de spanning van de over correct is.
- Dat het vermogen van de oven geschikt is voor de grootte (m^3) van de saunaruimte. Raadpleeg tabel 1.
- Dat de minimale afstandseisen uit figuur 2 strikt worden nageleefd.

MONTAGE VAN DE SAUNA-OVEN (zie figuur 2)

Boor de vier schroefgaten van 3,5 mm voor. De schroefkop moet zich op ongeveer 3 mm van het wandoppervlak bevinden. Zorg ervoor dat de schroeven doorheen de zachte houten wandbekleding van de sauna in een steunbalk worden vastgedraaid om de oven vast te zetten.

Hang de oven aan de schroeven. Draai de onderste schroeven aan om de oven op zijn plaats vast te zetten. Controleer opnieuw de afstand tussen de oven en brandbare materialen, zodat de opgegeven minimale veiligheidsafstanden zeker worden gerespecteerd.

7014187
314 SKSM 168 C

SELECTIE VAN LINKER- OF RECHTERBEDIENINGSKNOPPEN

De unit wordt geleverd met een tijdschakelaar en een thermostaat op het voorpaneel. Als de bedieningsknoppen naar rechts of naar links moeten verplaatst worden, moet deze ingreep worden uitgevoerd door een erkend installateur nadat de oven is geïnstalleerd (zie fig. 4).

1. Zet de sauna-unit ondersteboven, verwijder de bodemplaat.
2. Verwijder de knoppen (3) voor de thermostaat (2) en de tijdschakelaar (1) door deze recht uit de unit te trekken.
3. Verwijder de schroeven van de tijdschakelaar en van de thermostaat.
4. Verwijder de scheidingsplaat van de zijkant van de unit.
5. Verplaats de tijdschakelaar (1) en de thermostaat (2) naar de zijkant. De instelschijf (5) wordt afzonderlijk gemonteerd met de montageschroeven van de thermostaat en de tijdschakelaar.
6. Druk de knoppen op hun plaats.

Fig. 4

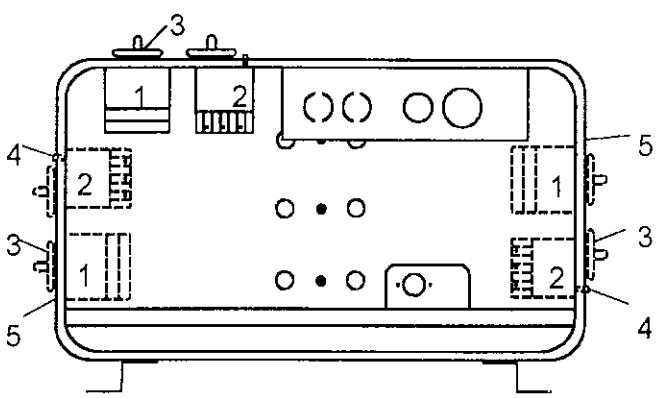

BELUCHTING

Teneinde het saunabad zo aangenaam en gezond mogelijk te maken, moet de saunaruimte op de juiste manier belucht worden. De inkomende lucht moet, indien mogelijk, de ruimte binnenkomen via een luchtgat net onder de sauna-unit. Dit luchtgat moet een diameter hebben van minimaal 60 mm.

De afgezogen lucht moet, indien mogelijk, naar buiten gelaten worden via de tegenoverliggende muur, bij voorkeur zo ver mogelijk van het luchtgat voor de binnenstromende lucht. Het luchtgat voor de buitenstromende lucht moet tweemaal zo groot zijn als dat voor de binnenstromende lucht, en moet ongeveer 600 mm hoger geplaatst worden dan de verse lucht ventilator.

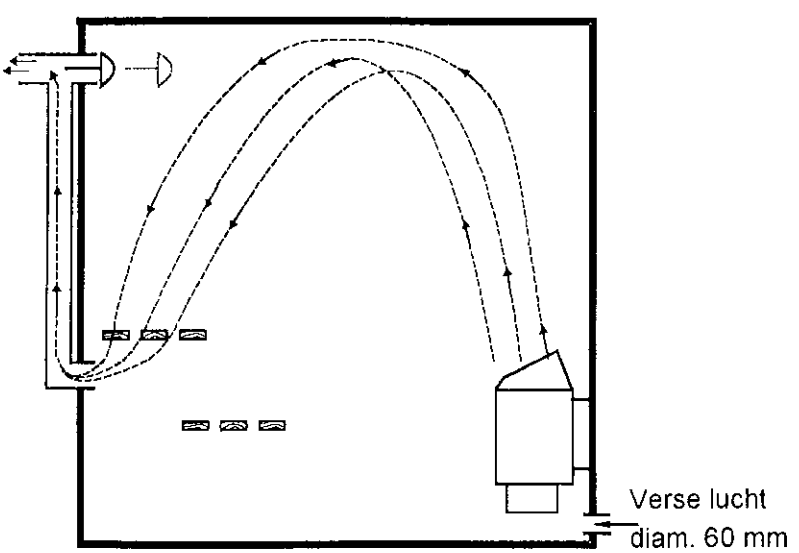

HOOFDAANSLUITING

De kabel moet ten minste van het type HO7RN zijn, met rubber bekleed. Ook andere kabels die van de saunaoven komen (zoals deze voor het controlelampje, het locking circuit voor andere verwarmingstoestellen) moeten van een overeenstemmend type zijn en een gelijkaardige doorsnede hebben.

Aansluiten van een saunaoven met een bodemgedeelte uit één stuk:

- Verwijder de knoppen (2) door deze recht uit de unit te trekken.
- Verwijder de schroeven (1) aan beide zijden van de oven.
- Verwijder het bodemgedeelte.
- Sluit de saunaoven aan.
- Monteer het bodemgedeelte opnieuw.
- Monteer de schroeven (1).
- Druk de knoppen (2) op hun plaats.

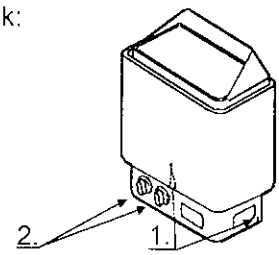

Aansluiten van een saunaoven via de aansluitdoos achter het typeplaatje:

- Verwijder de schroeven (1) van het typeplaatje.
- Verwijder het typeplaatje.
- Sluit de saunaoven aan.
- Monteer het typeplaatje opnieuw.

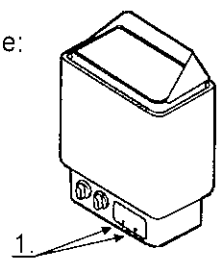

INSTELLEN VAN DE TEMPERATUUR

Regel de thermostaat op de gewenste temperatuur. Die temperatuur zal na ongeveer 60 minuten worden bereikt, afhankelijk van de grootte en de bouw van de saunaruimte.

BEVEILIGING TEGEN OVERVERHITTING

Als de luchttemperatuur om een of andere redenen boven een aanvaardbare grens uitstijgt, onderbreekt de beveiliging tegen oververhitting automatisch de stroomtoevoer. Wanneer de oven is afgekoeld, kan deze opnieuw worden ingeschakeld door op de Reset-knop te drukken. Die bevindt zich naast de thermostaatknop. Resetten gebeurt door een schroevendraaier in het gaatje op het frontpaneel van de unit te duwen. Als de unit een bodemgedeelte heeft uit één stuk, moet dat bodemgedeelte eerst worden verwijderd. Alvorens de Rest-knop in te drukken, moet de mogelijke oorzaak van de oververhitting worden onderzocht.

TIJDSCHAKELAAR

De tijdschakelaar, die tevens de hoofdschakelaar van de sauna-unit is, schakelt de unit automatisch uit op het gewenste tijdstip.

Instelling van de tijdschakelaar 8 + 4 uur:

De tijdschakelaar kan worden ingesteld van 1 tot 8 uur en de maximale werkingsduur van de unit bedraagt altijd 4 uur.

Als u de sauna zo snel mogelijk wenst te gebruiken, kunt u de schakelaar instellen tussen 1 en 4 uur, zodat de unit onmiddellijk wordt ingeschakeld.

SAUNASTENEN

Saunastenen kunnen stoffig zijn. Daarom bevelen wij aan om de stenen af te spoelen en te drogen alvorens ze in het steenkorf te plaatsen. Plaats de grootste stenen onderaan. De stenen niet dicht op elkaar plaatsen, maar zodanig dat er een goede luchtcirculatie mogelijk is. Om schade aan de sauna-unit te vermijden, moeten de stenen worden vervangen van zodra ze beginnen te schilferen.

Minimale afstanden (mm)

Tabel 1

	Saunaruimte		Minimale afstand tot:					Minimale afstand voor de wandmontagebeugel		Steen	Toevoerkabels	
	Volume	Hoogte	Zijwand	Voorkant	Plafond	Vloer	Nis				Kabeldoorsnede HO7RN-F	
			A	D	F	K	E	B	J		400V 3N~	230V 1N~
kW	m^3	mm	mm	mm	mm	mm	mm	mm	mm	kg	Oven	Oven
3,0	2 - 4	1900	30	50	1200	120	540	50	390	15	5 x 2,5mm²	3 x 2,5mm²
4,5	3 - 6	1900	50	80	1200	120	580	70	390	15	5 x 2,5mm²	3 x 4mm²
6,0	5 - 9	1900	70	100	1250	120	650	90	390	23	5 x 2,5mm²	3 x 10mm²
8,0	8 - 13	1900	100	150	1250	120	750	120	390	23	5 x 2,5mm²	3 x 10mm²
9,0	9 - 14	1900	100	150	1250	120	-	120	390	23	5 x 2,5mm²	-

Fig. 2

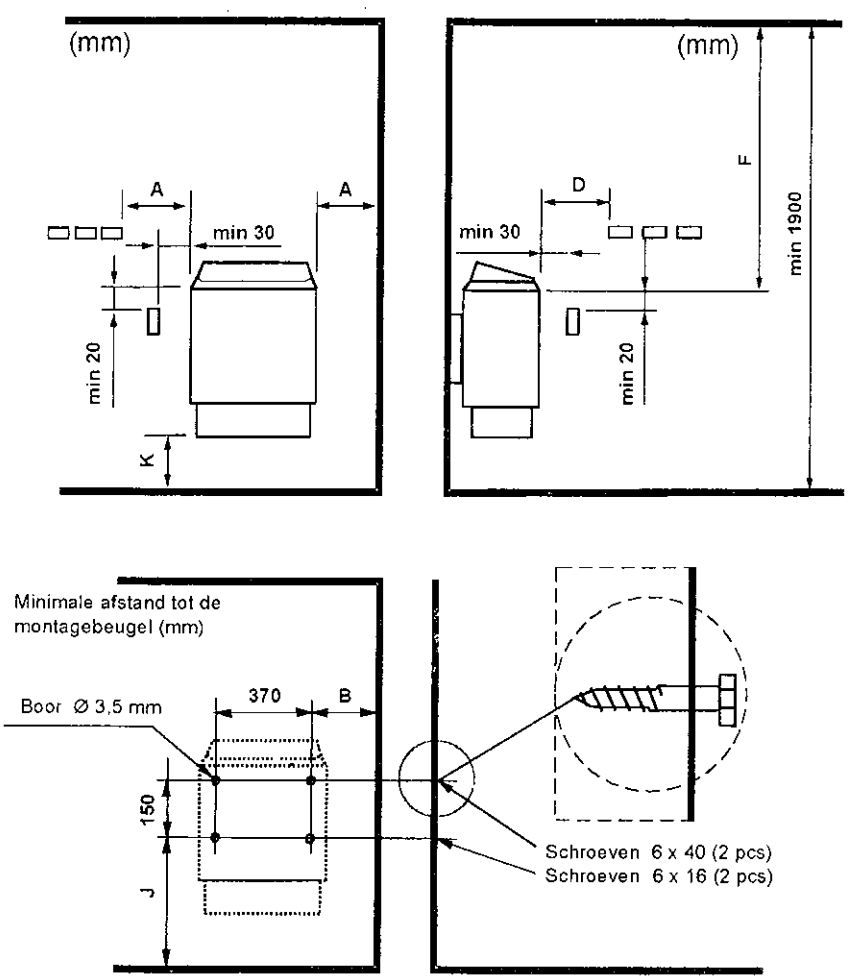

Fig. 3

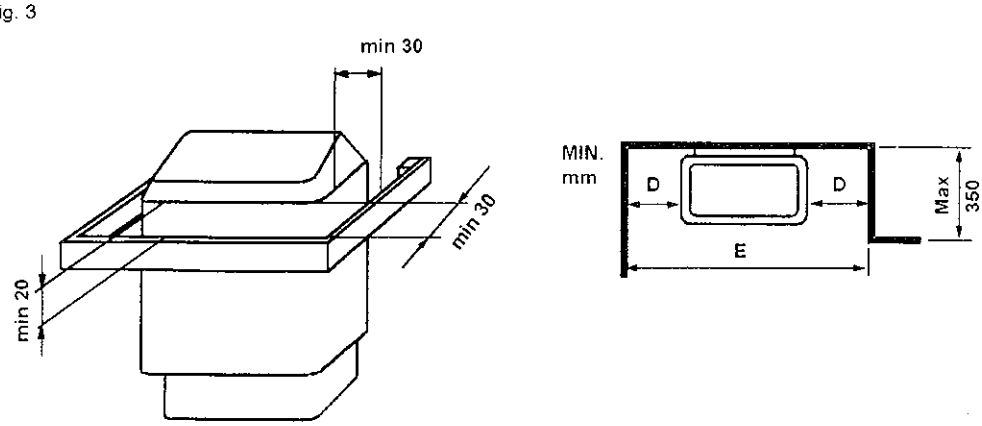

3 - 8 kW oven

354 SKSM 3-2 H	Verwarmingselement			230V
Vermogen kW	SEPC 62 1000W	SEPC 63 1500W	SEPC 64 2000W	SEPC 65 2670W
3,0	1,2,3			
4,5		1,2,3		
6,0			1,2,3	
8,0				1,2,3

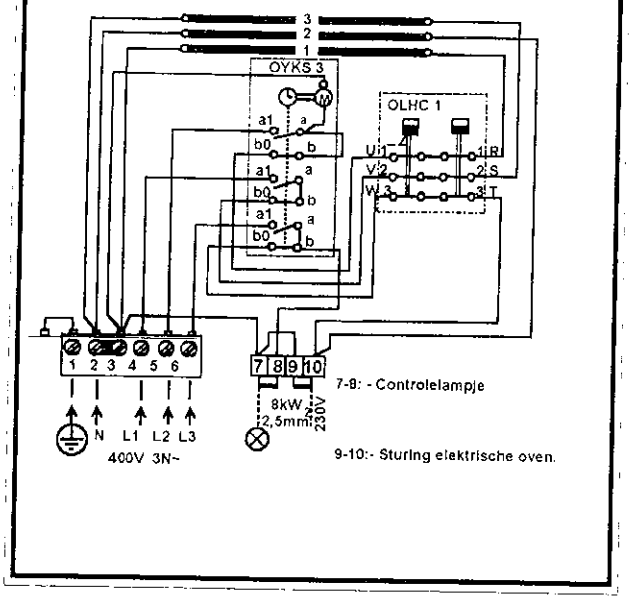

9 kW oven

354 SKSM 3-3 B	Verwarmingselement		230V
Vermogen kW	SEPC 65 2670W	SEPC 65B 3000W	SEPC 65C 3300W
9,0	1	2	3

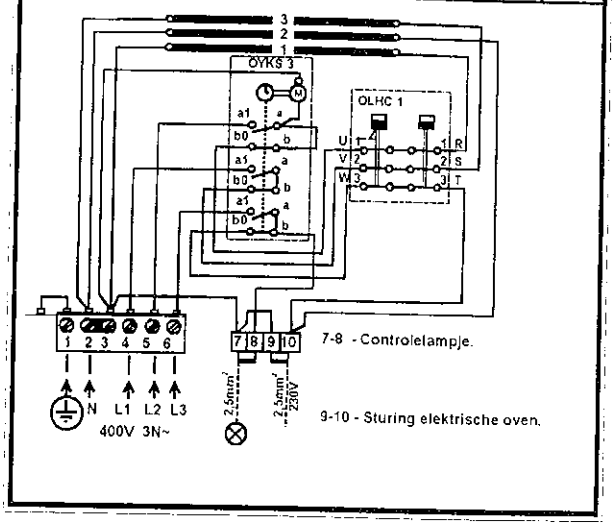

Great Britain 3 - 8 kW oven

354 SKSM 110 C	Verwarmingselement			230V / 240V
Vermogen kW	SEPC 62 1000W	SEPC 63 1500W	SEPC 64 2000W	SEPC 65 2670W
3,0	1,2,3			
4,5		1,2,3		
6,0			1,2,3	
8,0				1,2,3

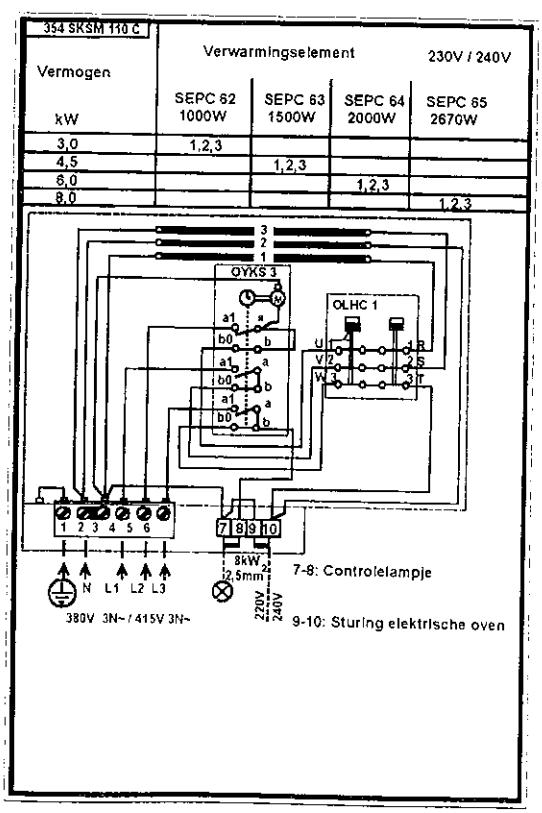

9 kW oven

354 SK 110/1 A	Verwarmingselement			230V / 240V
Vermogen kW	SEPC 65 2670W	SEPC 65B 3000W	SEPC 65C 3300W	
9,0	1	2	3	

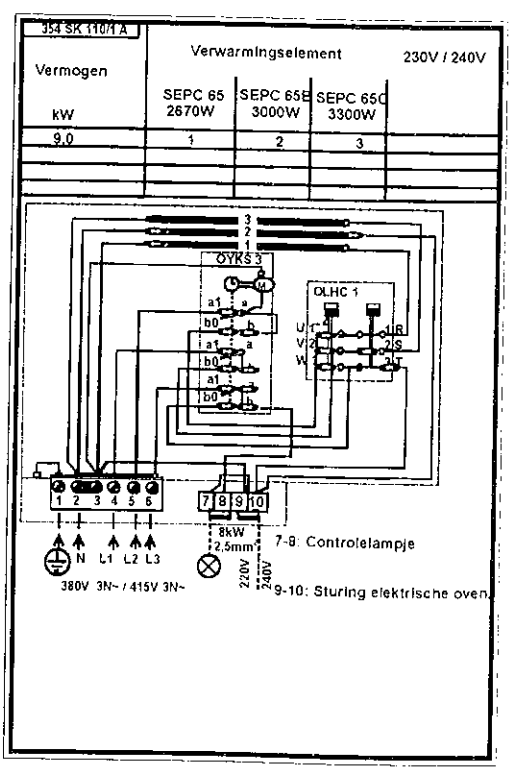

1712-30-1718, 1712-45-1718, 1712-60-1718, 1712-80-1718

Teho Effekt Input Leistung Vermogen	Jännite Spänning Voltage Spannung Spanning	Sulake Säkring Fuse Sicherung Zekering	Kiukaan liitäntä johto Ugnens anslutnings kabel Cables to Heater Kabel zum Ofen Kabeldikte HO7RN-F
kW	V	A	mm^2
3	230	16	3 x 2,5
4,5	230	20	3 x 4,0
6	230	35	3 x 10
8	230	35	3 x 10
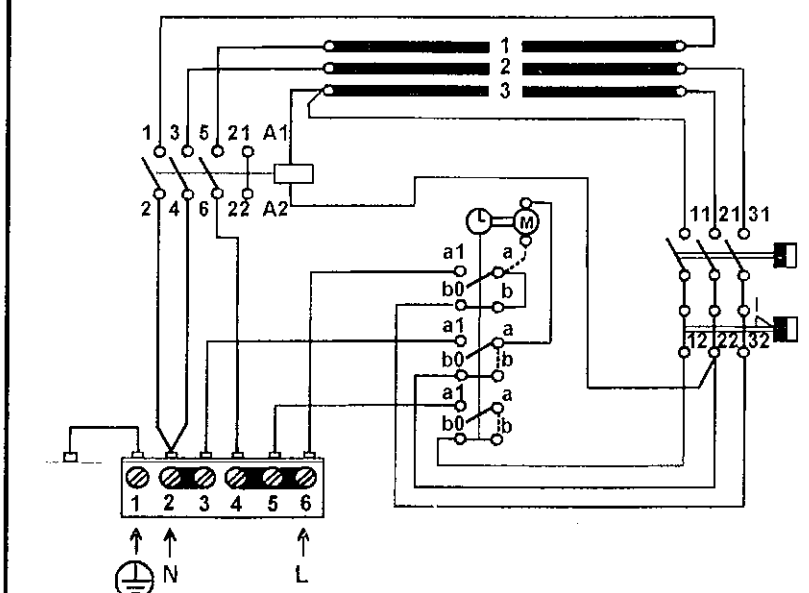
Teho, Effekt Input, Leistung Võimsus kW	Lämpövastukset, Värmeelement, Tennid Heating element, Heizeelement 230V-240V SEPC 62 1000W	SEPC 63 1500W	SEPC 64 2000W	SEPC 65 2670W		
3,0	1,2,3					
4,5		1,2,3				
6,0			1,2,3			
8,0				1,2,3